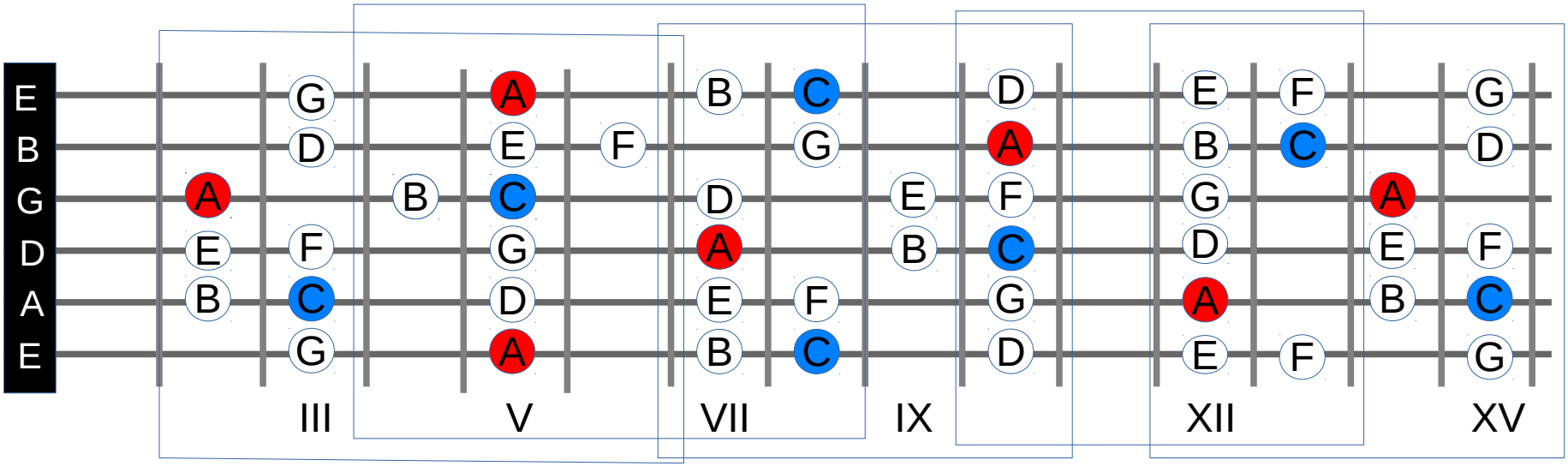
E
B
G
D
A
E
III
V
VII
IX
XII
XV